MOSA

Sprache

MADE IN ITALY

SCHWEISSAGGREGAT
NEW MAGIC WELD

Die Bilder sind hinweisend

SCHWEISSPROZESSE

Schweissen mit ummantelten Elektroden SMAW (STICK)

EIGENSCHAFTEN

- Lichtbogenschweißaggregat Gleichstrom
- Hochfrequenz und Schweißstromsteuerung
- Gleichstromgenerator DC.
- Hilfsspannung DC mit Mikrounterbrechung zum Schutz der Werkzeuge
- Abstellen des Motors bei ungenügender Ölmenge (oil alert)
- **Power optimiser** (Optimierungssystem der Motorleistung)
- Leerlaufautomatik (Auto-Idle)
- Tragbar
- Gemäß der GE Richtlinien

DEFINITIONEN

SMAW: Coated Electrode Welding ist ein Lichtbogenschweißen mit geschütztem Metall.

MSG: MIG / MAG-Schweißen ist ein Lichtbogenverfahren mit Metall unter Gasschutz.

FCAW (Flux Cored): Der Prozess mit Fülldrähten ist dem von MIG / MAG sehr ähnlich. Der durchgehende Draht ist nicht voll, sondern besteht aus einer Metallplatte, die eine Seele aus Staub (Flow) umhüllt.

WIG: WIG ist ein Schweißverfahren, bei dem eine nicht schmelzbare Wolframelektrode verwendet wird.

Luftkühlung | benzin | Reversier Start

MOTOR 4000 U/MIN

4-TAKT, OHV, SAUGMOTOR	
Typ	HONDA - GX 200
* Höchstleistung netz stand-by	4.3 kWm (5.8 hp)
* Höchstleistung netz PRP	3.7 kWm (5 hp)
* Höchstleistung netz COP	/
Zylinder / Hubraum	1 /196 cm^3 (0.196 lt.)
Bohrung / Hub	68 / 54 (mm)
Komprimierungsverhältnis	8.5 : 1
BMEP (Effektiver mittlerer Druck : LTP - PRP)	/
Drehzahlregler	Mechanisch
KRAFTSTOFFVERBRAUCH	
110 % (Leistung Stand-by)	2 lt./h
100 % von PRP	1.7 lt./h
75 % von PRP	1.3 lt./h
50 % von PRP	0.9 lt./h
KÜHLUNGSSYSTEM	
Gesamtkapazität - nur Motor	/
Luftdurchsatz Lüfterrad	/
SCHMIERUNG	
Gesamtkapazität Öl	/
Kapazität Öl in Ölwanne	0.6 lt.
Öl-Verbrauch bei voller Ladung	/

* Maximalleistung (nicht überlastbar) nach ISO 3046-1

ENTLADUNG	
Maximale Durchflussrate des Abgases	/
Maximale Temperatur des Abgases	/
Maximaler Gegendruck	/
Außendurchmesser Abgasrohr	/
ELEKTRISCHE ANLAGE	/
Leistung Selbstanlasser	/
Kapazität Wechselstromgenerator Batterieladegerät	/
Kaltstart	/
Mit Vorrichtung für Kaltstart	/
LUFTFILTER	Trocken
Verbrennungsluftstrom	/
BESEITIGTE HITZE BEI VOLLER LADUNG	
Von den Abgasen	/
Von Wasser und Öl	/
Auf die Umwelt bestrahlt	/
Kühlung Überversorgung	/

BCS group

EIGENSCHAFTEN VON SCHWEISSEN UND GENERATION

NEW MAGIC WELD

Schweissteil D.C.

KONSTANTER STROM	
Einstellbereich	30 ÷ 150 A
Art der Regelung	continua
Schweissgleichstrom	150 A - 60%
Schweisspannung (Leerlaufspannung)	67 V
Lichtbogenpenetration	No

Allgemeine Daten

Tankinhalt	3.1 l
Kraftstoffverbrauch (Schweißen 60%)	1.1 l/h
Laufzeit (Schweißen 60%)	2.5 h
Batterie	/

Schutzart IP	IP 23
* Schallpegelwert Lwa (druck LpA)	99 dB(A) (74 dB(A) @ 7 m)
Max. Raumtemperatur	40 °C

* Nur für feste Installation auf dem EU-Markt.

A.C. Generator

PERMANENT MAGNET GENERATOR, SELBSTERREGEND, BÜRSTENLOS	
Isolationsklasse	H

Hilfsgeneration

	AUSGANG 1	
	STANDARD 230Vcc	SPANNUNG 110Vcc
Art der Erzeugung	Einphasig	Einphasig
Frequenz	/	/
Leistung kVA max	2 kW	1.5 kW
Cos φ	/	/
Spannung	230 V	110 V
Maximaler Strom	8.7 A	13.6 A

Bedienfeld

- Reversier Start
- Motorschalter EIN-AUS
- Luftsteuerung
- Schweißstrom-Einstellknopf
- Lötbuchsen
- Sicherung für Hilfssteckdose
- Ausgangssteckdosen: 1x 230V 16A 2P+T CEE
  1x 230V 16A 2P+T SCHUKO (option)
  1x 110V 16A 2P+T CEE (option)

Gleichzeitige Gebrauchswerte

SCHWEISSSTROM	≥ 90A	60A	30A	0A
LEISTUNG EINPHASIG 230V	0kW	0.5kW	1.1kW	1.6kW
LEISTUNG EINPHASIG 110V	0kW	0.3kW	0.8kW	1.2kW

Die Verwendung der Hilfsgeneration wird für Schweißwerkzeuge empfohlen (Räder, elektrische Hämmer, Scheinwerfer usw.).

GEWICHT - ABMESSUNGEN ZUBEHÖR

TROCKENGEWICHT MASCHINE:
- 34 Kg

Der abgebildete Schweißer kann optionales Zubehör enthalten.

ABMESSUNGEN ZEICHNUNG (mm)

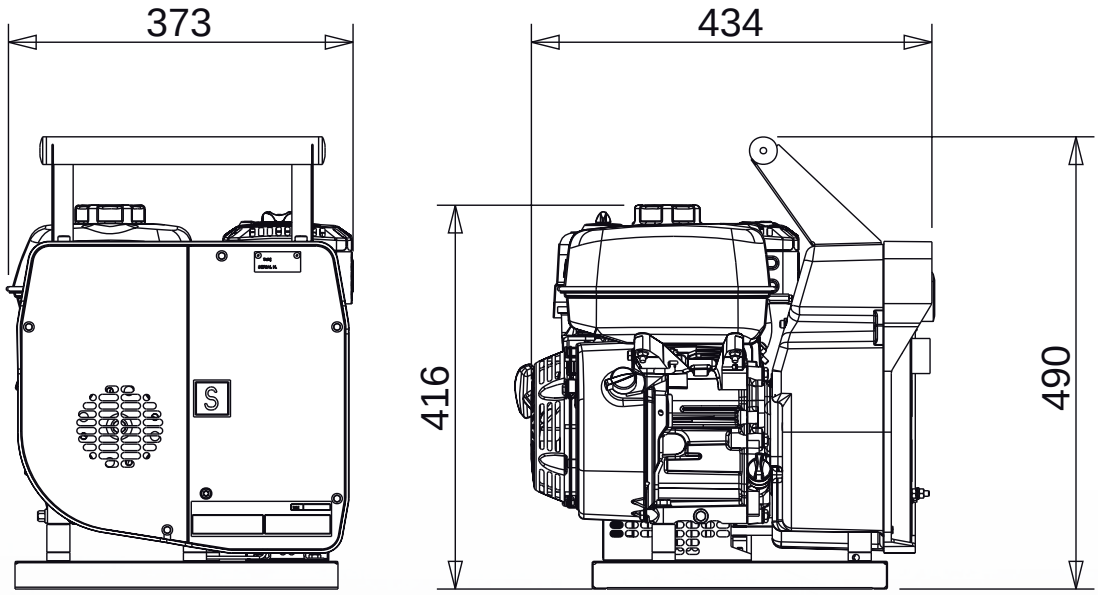

ZUBEHÖR AUF WUNSCH

- Kit Schweissen (Schutzmaske, Handschuhe, etc.)
- Schweißkabelsatz : K185 (4.5+3m, 35mm²)
  K190 (10+8m, 35mm²)
  K200 (20+15m, 35mm²)
- Parallelkabel K2x150 (35mm²)
- Handfahrgestell CTM-MW

MODELLE AUF ANFRAGE

- SCHUKO-Steckdosenversion
- 110V Version

ZUBEHÖR BEI AUFTRAG ANFRAGEN

- /

ALLGEMEINE INFORMATIONEN

KONFORMITÄT STROMERZEUGUNGSAGGREGATE MIT EG-RICHTLINIEN UND NORMEN
2006/42/EG (Maschinenrichtlinie)
2006/95/CE (Niederspannungsrichtlinie)
2004/108/EG (Richtlinie über elektromagnetische Verträglichkeit)
2000/14/EG (Richtlinie Akustische Emission für Maschinen zur Verwendung im Freien)
ISO 8528 (Stromerzeugungsaggregate mit Hubkolben-Verbrennungsmotoren)

ISO 9001:2015 - Cert. 0192

GARANTIE
Alle Geräte sind durch die Herstellergarantie abgedeckt.

Keine Veränderung vornehmen ohne vorherige Genehmigung. Für verschiedene Anfragen und weitere Informationen wenden Sie sich bitte an unsere Servicestellen.

© MOSA GmbH, Kesselbodenstr. 13a, D - 85391 Allershausen, Tel. +49-(0)8166-99 825-0, Fax +49-(0)8166-99 825-55 E-mail: peter.achatz@mosa.de Web site: www.mosa.it